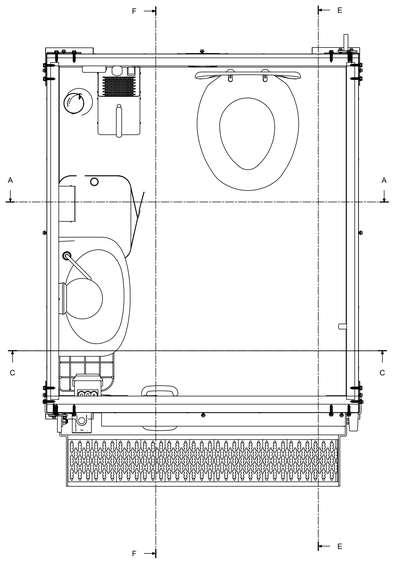

C-C

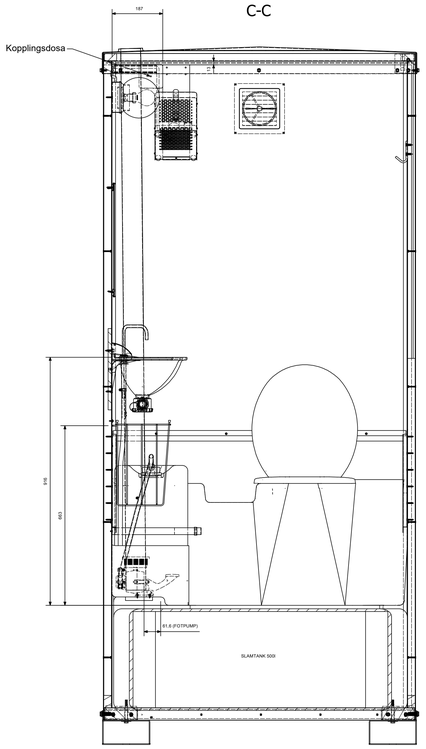

E-E

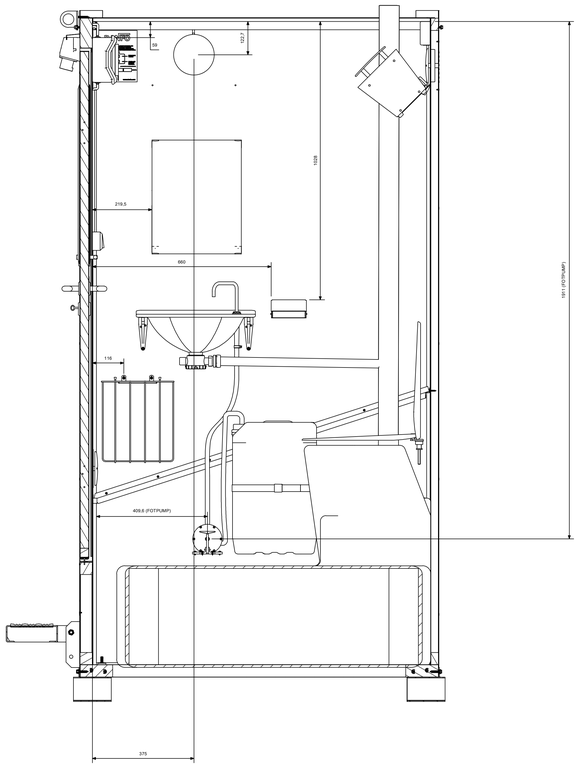

A-A

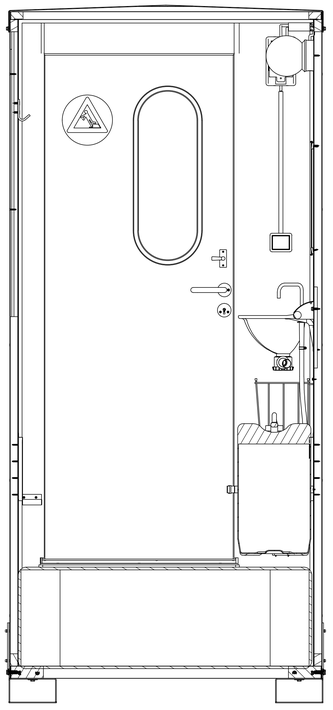

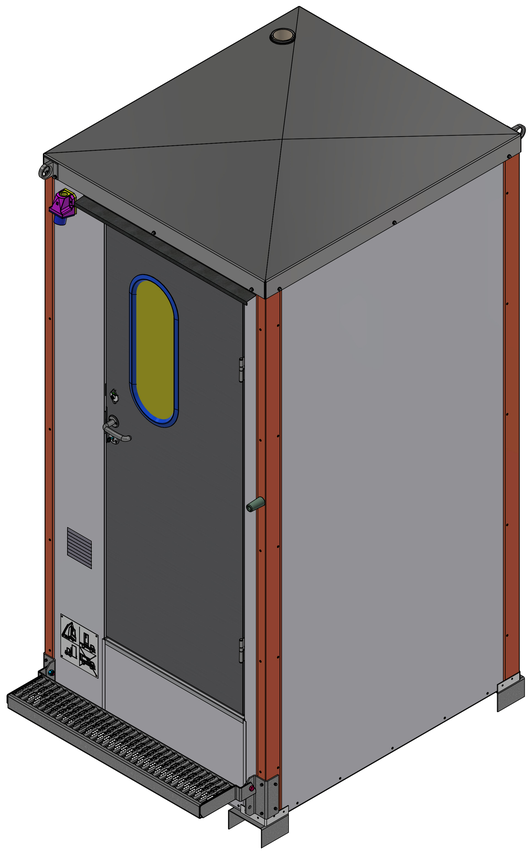

F-F

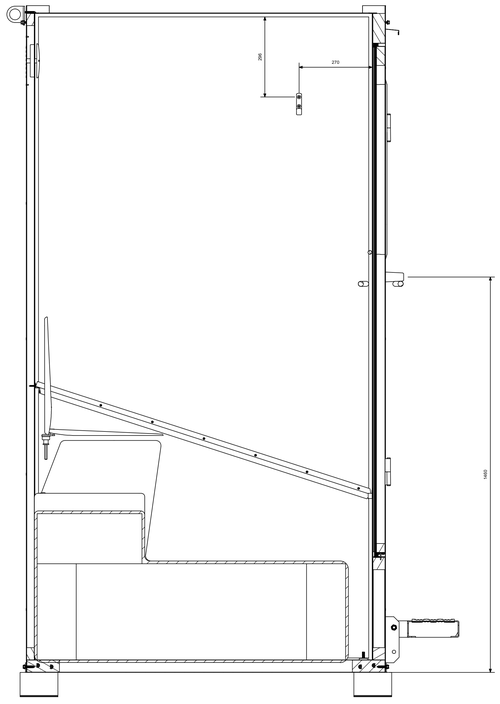

Dokument typ: Bygghandling			Projektnamn / Beskrivning: Toaletkabin T-500 Sammanställning
Dokument status: WorkInProgress	Datum		
Granskad av			Projektnummer: 07250-VIT
Konstruerad av: Adom			
DANFO www.danfo.com	Proj. CAD System: Inventor	Format: A0 Skala: 1 : 8	Benämning: Toalettkabin T-500 Ritningsnummer: 818349-1
			Sida: 1/1 Revision: -

DENNA RITNING ÄR DANFO AB:S EGENDOM
COPYRIGHT LAG 1960:729 GÄLLER FULLT UTAN ÅTERGIVELSE
DOKUMENTET FÅR EJ VISA, UTLÅNAS TILL TREDJE PERSON,
KOPIERAS ELLER ANVÄNDAS INNAN KONTRAKT TECKTS MELLAN DANFO AB/AC